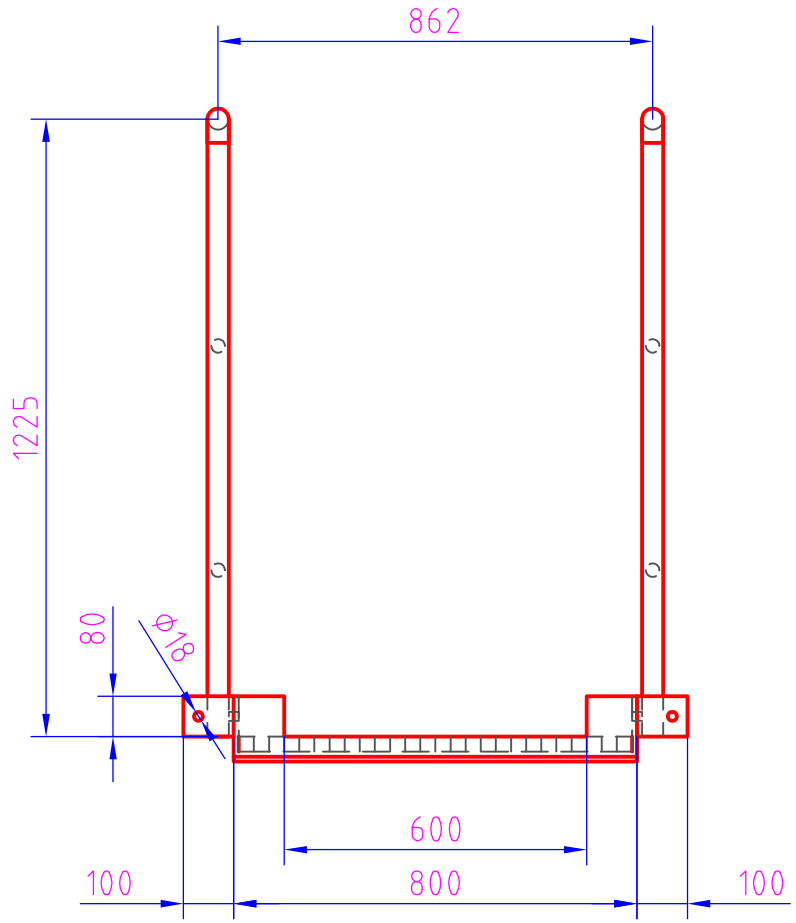

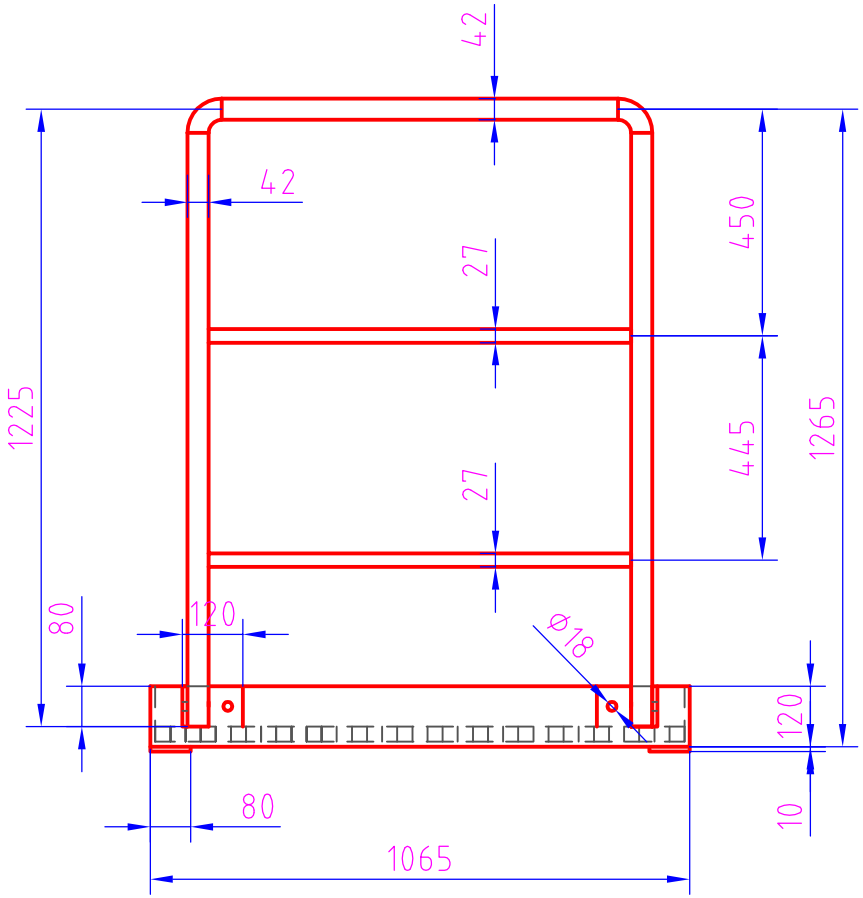

SCHAAL 1:15	BTS tank solutions BTS Tank solutions Blvd. des Canadiens 122 7711 Dottignies Tel. 056/48.11.77	Datum : 15/01/2016 Getekend : GF Capaciteit: L
	Materiaal: acier galva	CODE: 15.35.XY.03 — A4